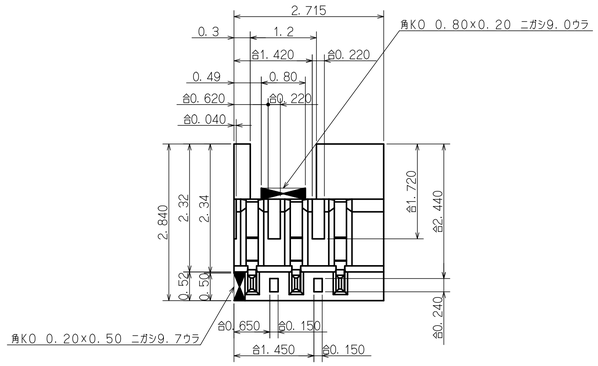
2.715
0.3
1.2
角K0 0.80×0.20 ニガシ9.0ウラ
φ1.420
φ0.220
0.49
0.80
φ0.620
φ0.220
φ0.040
2.840
2.32
2.34
φ1.720
φ2.440
0.52
0.50
φ0.240
角K0 0.20×0.50 ニガシ9.7ウラ
φ0.650
φ0.150
φ1.450
φ0.150

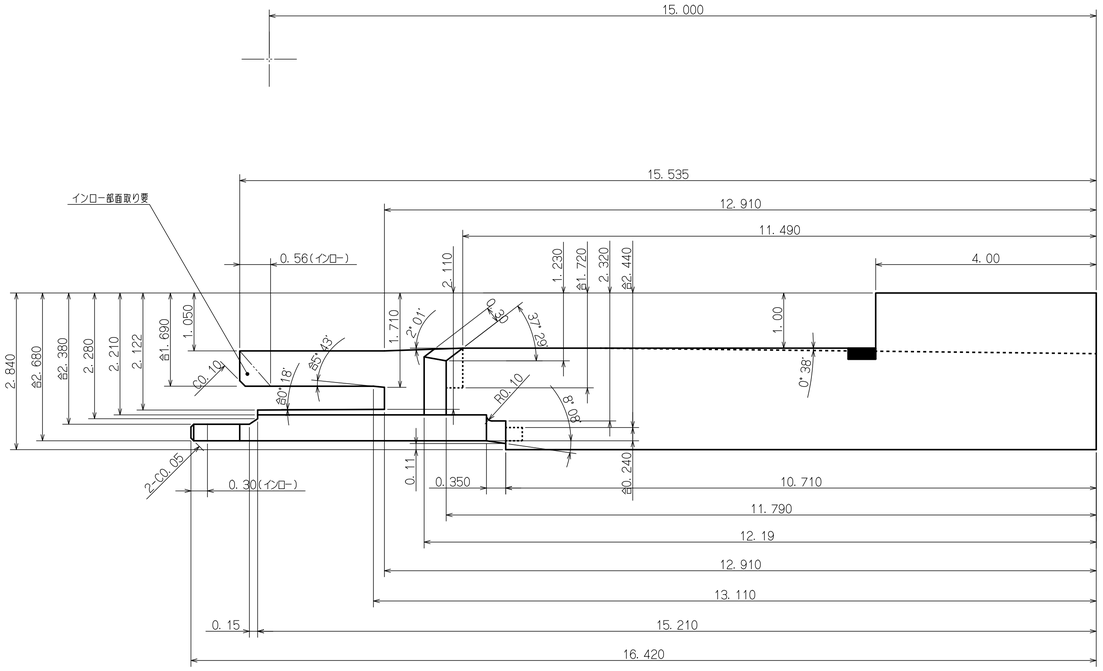
15.000
15.535
12.910
11.490
4.00
インロー部面取り要
0.56(インロー)
2.110
1.230
φ1.720
2.320
φ2.440
1.050
1.710
2°01'
5°
37°29'
1.00
0°38'
2.840
φ2.680
φ2.380
2.280
2.210
2.122
φ1.690
0.10
φ0°18'
φ5°43'
R0.10
φ0°8'
2-C0.05
0.30(インロー)
0.11
0.350
φ0.240
10.710
11.790
12.19
12.910
13.110
0.15
15.210
16.420

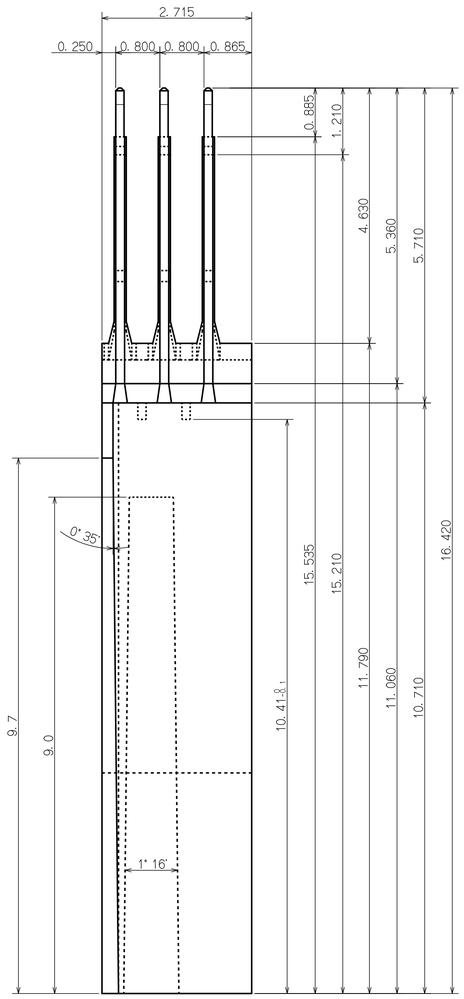
2.715
0.250
0.800
0.800
0.865
0.885
1.210
4.630
5.360
5.710
0°35'
15.535
15.210
16.420
11.790
11.060
10.710
10.41
9.7
9.0
1°16'

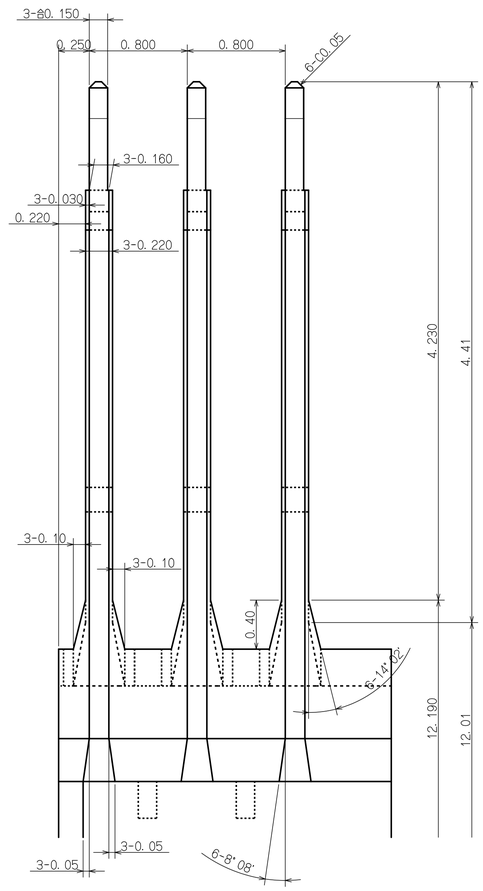
3-φ0.150
0.250
0.800
0.800
6-C0.05
3-0.160
3-0.030
0.220
3-0.220
4.230
4.41
3-0.10
3-0.10
0.40
6-14°12'
12.190
12.01
3-0.05
3-0.05
6-8°08'